Серия EZ-Flo® Jar-Top *Пластиковые клапаны*

25 mm (1") Электрическая модель

❶ *Ручное включение/ выключение*

❷ *Наружный спускной винт для промывания*

❸ *Стальной стержень*

❹ *Конфигурация с наружной или внутренней резьбой*

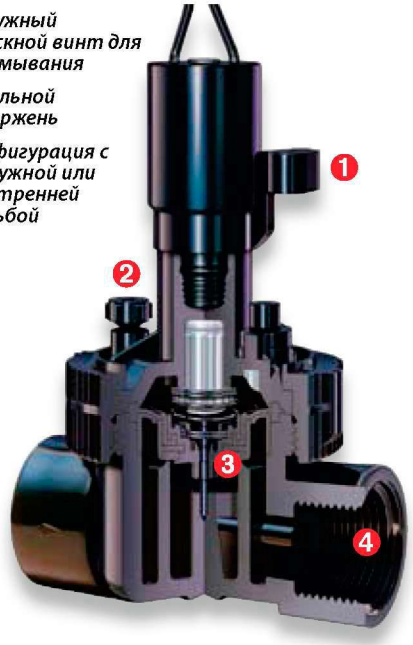

Основные характеристики:

- Резьбовая конструкция Jar-Top с долговечным мощным кольцом на крышке (без винтов) для быстрого и простого обслуживания без извлечения из общей системы
- Конструкция из высокопрочного PVC, полипропилена с добавлением стеклопластика и нержавеющей стали (стойкость к коррозии и ультрафиолетовому излучению)
- Медленное закрытие, предотвращающее гидроудар
- Специальный жиклер обеспечивает температурное расширение без влияния на работу системы

Дополнительные характеристики:

- Сверхпрочная мембрана Santoprene® с двойным уплотнением обеспечивает долговечность конструкции и предотвращает протекание
- Упругая уплотнительная опорная поверхность для мембраны Buna-N
- Рукоятка ручного включения/ выключения
- Система измерения с помощью стержня из нержавеющей стали
- Доступны модели без соленоида
- Устройство управления потоком
- Гарантия 3 года

Спецификация

- Пропускная способность: 1" – 1-114 л/мин.
- Рабочее давление: 0,7-10 Bar
- Прямоточный тип корпуса
- Доступны модели с наружной и внутренней резьбой
  - 25mm (1")
  - NPT/BSP
- Соленоид: 50 Гц (24 V.a.c.)
  Пусковой ток: 0.34 A, 11,50 VA
  Ток удержания: 0,2 A, 5.75 VA
- Размеры:
  - Модель с внутренней резьбой: 130x75x101мм (высота x ширина x длина)
  - Модель с наружной резьбой: 130x75x140мм (высота x ширина x длина)

Доступные опции:

- Соленоид для технической воды
- Соленоид постоянного тока DC*

** Максимальное давление для клапанов, которые используются с соленоидом постоянного тока DC 8 Bar (120 PSI).*

Jar-Top для простого использования

Дизайн jar-top клапанов EZ-Flo делает инсталляцию боле простой. Отсутствие винтов означает меньше времени для промывания системы при запуске. Чистка мембраны – несложный процесс, так как он не требует никаких инструментов. И устанавливается мембрана обратно в клапан также просто, поскольку ее можно установить только одним способом.

Соленоид постоянного тока DCLS-P

EZ-Flo Plus - Потери на трении *(Metric)*						
LPM Поток	1	19	38	57	76	114
Потери (Bar)	,14	,24	,28	,21	,23	,43

EZ-Flo Plus - Потери на трении *(English)*						
GPM Поток	.25	5	10	15	20	30
Потери (PSI)	2.0	3.5	4.0	3.0	3.3	4.3

Примечание: Для оптимальных показателей работы распылителей при проектировании системы орошения посчитайте общие потери давления на трении, чтобы обеспечить достаточный уровень давления. Рекомендуется поток, при котором потеря давления не будет превышать 0,35 Bar (2 psi). Для значений в kPa умножайте значения таблицы на 100. Для значений в kg/cm умножайте значения таблицы на 1,02.

Информация по определению клапанов серии EZ-Flo Plus

EZX- XX- X4

Резьба	*Управление потоком*	*Резьба корпуса*		*Соленоид*	*Размер*
F–NPT P–BSP	0 – без управления потока 2 – с управлением потока	0 – Безрезьбовой 1 – HP x HP, NTP 2 – HP x HP, BSP 3 – Внутренняя резьба, BSP	5 – Наружная резьба x Штуцерное соединение 6 – Внутренняя резьба, NTP	0–60Hz 5–50Hz 6–Без соленоида 9–DC соленоид постоянного тока	4–25mm (1")

Например: Для определения клапана EZ-Flo Plus, с наружной резьбой BSP, 1'(25мм), с управление потока и соленоидом 50 Гц, будет указано:
EZP-22-54

Примечание: Комбинации некоторых моделей невозможны. Консультируйтесь у Вашего территориального дистрибьютора..

TPV *Пластиковые клапаны для частных и коммерческих объектов*

25mm (1") Электрические модели

Поиски полнофункционального клапана с приемлемой стоимостью для промышленного или бытового применения успешно завершены благодаря решению, предлагаемому компанией Toro, а именно – новейшему клапану на 1" серии TPV

❶ *1 GlueStop™*

❷ *Озоно и солестойкая мембрана со специальным двойным уплотнением из Santoprene*

❸ *Технология DBS™*

Основные характеристики:

- Технология DBS™ (Debris Bypass System – система пропуска плотных частиц), запатентованное устройство вибрационной калибровочной оси и мембраны, позволяют небольшим частицам проходить через клапан, не засоряя его.
- Озоно и солестойкая мембрана со специальным двойным уплотнением из Santoprene. гарантирует плотную и надёжную герметизацию. Диафрагма устойчива к длительному воздействию озонированной воды, а так же к воде с большим содержанию солей. Простота установки мембраны в любом положении клапана упрощает обслуживание
- Озоностойкость означает прочность мембраны даже в том случае, если используемая вода обогащена озоном.
- Устойчивости к воздействию хлораминов для систем, в которых используется вода с высокой степенью минерализации.
- Легкосъемная мембрана упрощает процедуру технического обслуживания в случае их потребности.
- Соответствует всем требованиям к эксплуатации в бытовых системах, системах капельного орошения, небольших коммерческих проектах, а также в системах с высоким давлением.
- Клапан идеально подходит для применения в системах, использующих загрязненную воду или воду с содержанием плотных частиц, илистых отложений или песка.
- Запатентированная особенность GlueStop™ для клеевых моделей препятствует попаданию очистителя и клея внутрь клапана после завершения монтажа

Дополнительные характеристики:

- Превосходит все конкурентные аналоги по характеристикам работы под высоким давлением и при гидроударе.
- Ручное управление без использования контроллера – открытие и закрытие, а также спуск воздуха при первом запуске.
- Шестигранные винты/Отвертка Phipilps
- Крупногабаритные стрелки направления потока.
- Процесс техобслуживания упрощен и занимает меньше времени благодаря самоцентрирующейся посадке колпака клапана
- Опциональное устройство управления потоком позволяют осуществлять точную настройку каждой зоны, а также перекрытие вручную.
- Герметизированный соленоид, изготовленный методом литья под давлением с фиксированным положением плунжера.
- Съемная рукоятка управления потоком позволяет избежать вмешательства посторонних в работу системы.
- Гарантия 5 лет
- Доступны модели в комплектации с DC соленоидом.

Спецификация

- Пропускная способность: -0,38-151 л/мин
- Размеры: 13 см (высота) x 7см (ширина) x 12.7 см (длина)
- Рабочее давление: Электрический – 0,69- 12 Bar (10-175 psi)
- Безопасный уровень давления: 68.9 Bar(1000 psi)
- Соленоид: 24 VAC (50/60 Гц) стандарт
  - Пусковой ток: 0.4 A
  - Ток удержания: 0.2 A

DCLS-P Соленоид постоянного тока

Серия TPV - Потери на трении *(Metric)*								
LPM Flow	,38	,95	19	38	57	76	114	151
Bar Loss	,14	,14	,24	,29	,21	,23	,48	,90

Серия TPV - Потери на трении *(English)*								
GPM Flow	.10	.25	5	10	15	20	30	40
PSI Loss	2.0	2.0	3.5	3.9	3.0	3.3	7.0	13

Информация по определению клапанов серии TPV

TPV | X | 100 | XX | XXX | XX

Описание	*Управление потоком*	*Размер*	*Тип корпуса*	*Резьба*	*Соленоид*
TPV— Клапан TPV	F— С управлением потока	100— 1"	(пусто)— Внутренняя резьба MM— Наружная x Наружная S— Безрезьбовой MB— Наружная x Штуцерное соединение	(пусто)— NPT BSP—BSP	DC— DCLS-P Соленоид постоянного тока

Например: При заказе клапана TPV 1" с безрезьбовой конфигурацией и управлением потока необходимо указать: TPVF100S

Примечание: Некоторые модели могут быть недоступны. Консультируйтесь дистрибьютора Toro в вашем регионе.

TPVF100BSP

TPV100BSP

TPVF100MMBSP

TPV100MMBSP

Серия 252 *Пластиковые клапаны для применения в коммерческих и частных проектах*

25mm, 38mm и 50mm (1", 1.5" и 2") прямоточные и угловые

Клапаны для применения в коммерческих и частных проектах с чрезвычайно высокой степенью износостойкости, конструкция которых рассчитана на обеспечение надежности даже в жестких условиях эксплуатации.

❶ *Винт ручной промывки*
❷ *Опция управления потока*
❸ *Цельная мембрана*
❹ *Стержень из нержавеющей стали*
❺ *Прочная конструкция крышки и корпуса*

Основные характеристики

- Износостойкий соленоид Toro обеспечивает бессбойную и продолжительную эксплуатацию.
- Высококачественная конструкция, выполненная из надежных материалов.
- Прямоточная и угловая конфигурация позволяет использовать клапан для решения разнообразных задач.
- Армированная сеткой резиновая мембрана обеспечивает долговременную защиту от разрыва при растягивании в процессе работы клапана.
- С помощью опции управления потоком воды Вы можете осуществлять регулировку каждой зоны в системе.
- ABS, износостойкий материал, обеспечивает устойчивость клапана к высокому давлению и большому потоку без повреждений.

Дополнительные характеристики

- Прямоточная Прямоточная/Угловая конструкции в одном клапане
- Ручное управление потоком
- Наружный способ ручной промывки
- 24" подводящий кабель (1 $^1/_2$" и 2" электрические) или 18" подводящий кабель (1" электрический)
- Самоочищающийся измерительный стержень из нержавеющий стали (электрические модели)
- Прочная конструкция крышки
- Цельная мембрана

Спецификации

- Рекомендуемый уровень потока:
  - 1"– 19-76 л/мин (5.0-20 GPM)
  - 1 S" – 114-303 л/мин (25-70 GPM)
  - 2" – 227-568 LPM (60-90 GPM)
- Рабочее давление: 1,4-10 Bar (20-150 psi)
- Соленоид: 24 VAC, 50/60 Гц
  - Пуск: 0.30 A, 7.20 VA
  - Удержание: 0.20 A, 4.80 VA
- Безопасный уровень давления: 51 Bar (750 psi)
- Размеры:
  - 1" – 171 x 114мм (6 $^3/_4$" B x 4 $^1/_2$" Ш)
  - 1 $^1/_2$" – 197 x 152мм (7 $^3/_4$" B x 6" Ш)
  - 2" – 241 x 178мм (9 $^1/_2$" B x 7" Ш)

Доступные опции

- 89-7855 – Рукоятка контроля потока - индикатор технической воды

Информация по определению клапанов серии 252

252 - XX - XX

Модель	*Тип активации*	*Резьба*	*Размер*
252 – Серия 252	06 – 25 мм (1") Электрический 21 – Нормально открытый гидравлический 26-38 мм или 50 мм (11/2" или 2") Электрический	0 – NPT 5 – BSP	4–25mm (1") 6–38mm (1½") 8–50mm (2")

Например: Для определения электрического клапана серии 252, 38 мм (11/2"), будет указано:

252-26-06

Серия 252 Потери на трении *(Metric)*

Размер	Тип	Конфи-гурация.	LPM Flow													
			25	50	75	100	125	150	175	200	250	300	400	500	600	700
25mm (1")	Electric	Прямоточ. Угловой	0,2 0,2	0,30 0,26	0,34 0,31	0,42 0,32	0,53 0,40	0,65 0,51								
40mm" (1½")	Electric	Прямоточ. Угловой				0,10 0,09	0,11 0,08	0,14 0,10	0,18 0,12	0,23 0,16	0,32 0,21	0,47 0,33	0,84 0,52	1,20 0,70		
50mm (2")	Electric	Прямоточ. Угловой									0,14 0,07	0,17 0,13	0,28 0,23	0,45 0,30	0,61 0,37	0,79 0,52

Серия 252 Потери на трении *(English)*

Размер	Тип	Конфи-гурация.	GPM Flow												
			5	10	20	25	30	40	50	60	70	80	100	120	150
25mm (1")	Electric	Прямоточ. Угловой	3.0 2.0	4.0 3.5	5.0 4.5	6.0 4.5	7.0 5.0	9.5 7.5							
40mm" (1½")	Electric	Прямоточ. Угловой				1.5 1.5	1.0 1.0	2.0 1.5	3.0 2.0	4.0 3.0	5.0 3.0	7.0 5.0			
50mm (2")	Electric	Прямоточ. Угловой								2.0 1.0	2.0 1.0	2.5 2.0	3.5 3.0	5.5 4.0	8.0 5.0

= модели, устойчивые к засорению

Примечание: Для оптимальных показателей работы системы орошения при проектировании посчитайте общие потери давления на трении, чтобы обеспечить достаточный уровень давления. Для оптимальных показателей регулировки установите регулировочный клапан на максимальный уровень потока. Рекомендуется поток, при котором потеря давления не будет превышать 0,35 Bar (2 psi). Значения в английской системе измерения указаны в psi. Значения в метрической системе измерения указаны в bar. Для значений в kPa умножайте значения таблицы на 100. Для значений в kg/cm умножайте значения таблицы на 1,02.

Серия P-150 *Пластиковые клапаны*

Пластиковые клапаны серии P-150 (1", 1 ½", 2")

Прямоточные и угловые клапаны 1", 1 ½", 2" используются для небольших коммерческих территорий и территорий промышленного назначения. Клапаны серии P-150 – это ценные «рабочие лошадки» среди пластиковых клапанов компании Toro.

Основные характеристики:

- Высокопрочная конструкция из нейлона с добавлением стеклопластика, и нержавеющей стали
- Прямоточная/угловая конфигурация
- При номинальном давлении в 10 Bar пропускная способность 20-568 л/мин
- Вода проходит через фильтр, что предотвращает загрязнение канала соленоида. Обслуживание фильтра производится с верхней части клапана
- Медленное закрытие, предотвращающее риск гидроудара
- Точный контроль давления с помощью компактного устройства EZReg® с нанесенной круговой шкалой (обслуживается под давлением – нет необходимости отключать систему)

Дополнительные характеристики:

- С помощью рукоятки Вы можете осуществлять регулировку потока вплоть до полного перекрытия
- Ручное открытие и закрытие клапана
- Мощная мембрана Santoprene® с двойным уплотнением
- Испытанный временем герметизированный соленоид с втягивающей пружиной
- Доступны соленоиды, которые подходят для технической воды
- Уплотняющее кольцо на внутреннем затворе
- Для винта SS подходят инструменты Phillips и инструменты для шестигранных гаек

Эксплуатационные характеристики:

- Соленоид: 50 Гц (24 VAC)
  - Пусковые характеристики: 50 Гц (24 VAC) – 7,2 Вт
  - Ток пусковой: 0,3А
  - Характеристики удержания: 50 Гц (24 VAC) – 4,8 Вт
  - Ток удержания: 0,2А
- Пропускная способность: 19-568 л/мин.
- Уровень давления: 1,4-10 Bar
- Варианты корпусов
  - прямоточный/угловой клапан - с внутренней резьбой 1", 1 $^1/_2$", 2", BSP
  - Размеры:
  - 1 $^1/_2$" - 184 мм x 92 мм (высота-ширина)
  - 2" - 241 мм x 156 мм (высота-ширина)

Дополнительные аксессуары:

- Соленоид постоянного тока DCLS
- Соленоид переменного тока 24V
- Ссоленоид для технической воды (RW60-Kit)
- Герметизированный соленоид 24 VAC
- Подводящий кабель 60см
  - 50-60 Гц
  - Пусковой ток: 0,34 А, 8,8 VA
  - Ток удержания: 0.3 А, 7,2 VA
- EZR-30: 0,3-2 Bar модуль регулировки давления
- EZR-100: 0,3-7 Bar модуль регулировки давления

Модуль регулировки давления EZReg®

Соленоид для технической воды.

P-150 Потери на трении ***(Metric – Поток воды в л/мин.)***

Размер	Конфигурация	80	100	120	140	160	180	200	250	300	350	400	450	500	550	600
40mm (1.5")	Прямоточный	0,22 0,21	0,21 0,21	0,21 0,22	0,17 0,15	0,18 0,13	0,20 0,13	0,31 0,19	0,46 0,26							
50mm (2")	Угловой					0,22 0,18	0,22 0,17	0,20 0,14	0,19 0,13	0,26 0,16	0,34 0,24	0,42 0,24	0,42 0,26	0,52 0,32	0,62 0,37	0,74 0,43

Рекомендуются такие расходы воды при которых потери давления не будут превышать 0,35 Bar. Величины указаны в Bar.
Для значений в kPa умножайте значения таблицы 100. Для значений в Kg/cm2 умножайте значения таблицы на 1,02.

Информация по определению серии P-150

P150 | 23 | X | X

Тип	*Конфигурация*	*Соленоид*	*Размер*
P150 — P-150 серия пластиковых клапанов	23 — BSP, электрический.	5 — 50 Hz Соленоид 6 — без соленоида	4 — 25mm (1") 6 — 40 mm(1½") 8 — 50 mm (2")

Например: Для обозначения P-150 с размером резьбы 2", BSP, соленоидом 50Hz будет указано: **P150–23–58**

P-150 Потери на трении ***(English – Поток воды в GPM)***

Размер	Конфигурация	20	30	40	50	60	70	80	100	120	150
1½"	Прямоточный	3.14 3.10	3.11 3.36	2.59 2.37	2.67 1.72	3.77 2.22	5.09 3.10	6.40 3.98			
2"	Угловой			3.20 2.63	333 2.62	286 2.24	281 1.88	287 1.97	4.39 2.67	6.20 3.82	9.68 5.67

Примечание: Для оптимальных результатов при проектировании системы, подсчитайте общую потерю давления чтобы убедиться, что давление будет достаточным.

Рекомендуется такой поток воды при котором потери давления не будут превышать 5 PSI. Значения указаны в PSI.

Серия P-220 *Пластиковые клапаны*

25, 40, 50 and 75mm (1", 1½", 2" and 3")
Электрические модели

С превосходной системой регулирования и номинальным давлением в 15 Bar P-220 обеспечивает прочность латуни и экономическую выгоду.

New P220 Клапаны Scrubber
Новая сборка клапанов Scrubber препятствует засорению благодаря такой особенности, как запатентованный внутренний механизм, который предназначен для активной защиты других компонентов клапана от блокировки потока – истинно востребованный клапан.

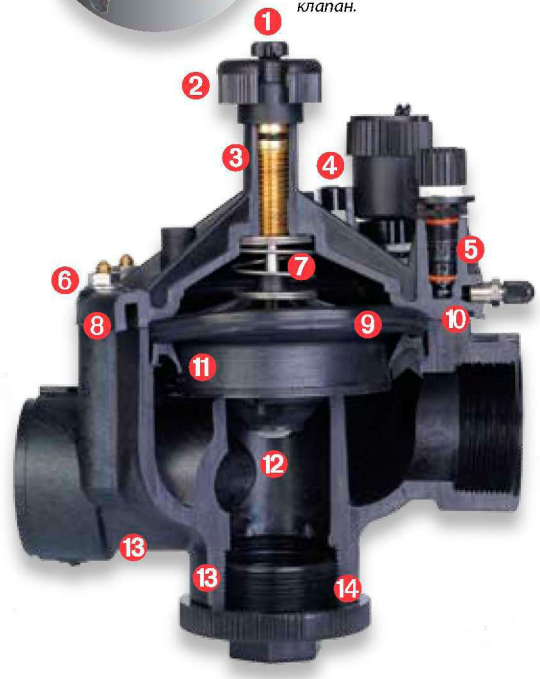

❶ *Скомбинированный внутренний и наружный способ ручной промывки*
❷ *Рукоятка ручного управления потока (съемная)*
❸ *Латунный шток управления потоком для моделей 2" и 3"*
❹ *Ручное включение*
❺ *Модуль регулировки давления EZReg®*
❻ *Закрепляющие гайки и болты*
❼ *Самоочищающийся регулирующий стержень*
❽ *Прочная крышка GFN 15 Bar*
❾ *Мембрана с двойным уплотнением*
❿ *Стандартный встроенный клапан Schrader для управления давлением*
⓫ *Кайма для обхода засоряющих частиц*
⓬ *Воздушная запорная гайка*
⓭ *Прямоточная и прямоточная/ Угловая конструкция моделей на 1" и 3"*
⓮ *Заглушка*

Основные характеристики:

- Максимальное рабочее давление: 15 Bar
- Прямоточная/угловая конфигурация (только пластиковые модели P-220)
- Точный контроль давления с помощью компактного устройства EZReg® с нанесенной круговой шкалой (обслуживается под давлением – нет необходимости отключать систему)
- Прочная, двойная, усиленная производителем резиновая мембрана способна выдерживать до 52 Bar
- Самоочищающийся регулирующий шток из нержавеющей стали
- Гарантия 5 лет

Дополнительные характеристики:

- Прочная пластиковая конструкция: 33% стеклопластика (GEN) и нержавеющая сталь
- Жесткая, усиленная конструкция крышки клапана способна выдерживать воздействия резкого и высокого давления
- Улучшенный дизайн для более точной регулировки
- Стандартный встроенный клапан типа Schrader для контроля давления
- Отсутствие внешних проводок – для электрического модуля и модуля регулирования давления
- Жиклер настройки выходного давления исключает протекание, сохраняя клапанный бокс сухим, обеспечивает ручную настройку давления
- Наружный ручной жиклер для экстренного включения полива
- Ручное управление потоком вплоть до полного перекрытия
- Управление потоком, независимо от соленоида
- Самовыравнивающаяся крышка гарантирует правильную инсталляцию
- Уплотнительное кольцо на внутреннем затворе предотвращает вытекание
- С помощью модуля EZReg® возможно снизать поток до 20 л/мин.
- Простой сервис без извлечения из системы
- Герметизированный соленоид со встроенным сердечником и пружиной
- Низкие требования к мощности позволяют использовать более длинные провода
- проводящий кабель
- 45 см для удобной инсталляции

Регулятор давления
С регулятором давления EZReg Вы с точностью можете отрегулировать клапан P-220. Регулятор давления может быть легко и быстро установлен – даже под давлением нет опасности образования гейзера в результате изъятия соленоида или открытия клапана.

Информация по определению клапанов серии P-220

P220 - X - XX X X

Тип	*Scrubber*	*Конфигурация*	*Соленоид*	*Размер*
P220 – клапаны серии P-220	(пусто) – нет Scrubber S – Scrubber	23 – BSP, электрический 26 – NTP, электрический 27 – NTP с регулятором давления EZR-100	0 – 60 Гц 5 – 50 Гц 6 – без соленоида 9 – соленоид DC	4—25мм (1") 6—40мм (1½") 8—50мм (2") 0—75мм (3")

Например: Для определения электрического пластикового клапана серии P–220 на 25мм (1") с соленоидом 50 Гц, резьбой BSP и регулятором потока, будет указано: P220–23–54 and EZR-100

Примечание: Комбинации некоторых моделей невозможны. Консультируйтесь у Вашего территориального дистрибьютора.

Серия P-220 *Пластиковые клапаны* *(продолжение)*

Спецификация:

- Рекомендуемый поток
  - 1”– 19-114 л/мин.
  - 1 1/2” – 114-265 л/мин.
  - 2” – 300-530 л/мин.
  - 3” – 568-852 л/мин.
- Рекомендуемый поток
  - 1” – 19-95 л/мин.
  - 1 1/2” – 75-227 л/мин.
  - 2” – 150-303 л/мин.
  - 3” – 303-681 л/мин.
- Рабочее давление:
  - Электрическая модель – 0,7-15 Bar
- На выходе: EZR-30
  0,3-2,0 Bar ±0,2Bar
- На выходе: EZR-100
  0,3-7,0 Bar ±0,2 Bar
  - На входе: 1,0-15 Bar
  - Минимальная разница давления (на входе и выходе) 0,7 Bar
- Уровень безопасного давления: 52 Bar
- Тип корпуса: прямоточный/угловой клапан с внутренней резьбой
- Соленоид SpikeGuard: 24 VAC (50/60 Гц)
  - Пуск: 60 Гц, 12 A
  - Удержание: 60 Гц, 0,1 A
- Соленоид 24 VAC (50 Гц)
  - Пуск: 0,30 A, 7,2 VA
  - Удержание: 0,20 A, 4,8 VA
- Размеры:
  - 1”-177 мм x 92мм (высота x ширина)
  - 1 1/2”-184мм x 92мм (высота x ширина)
  - 2”-241мм x 156мм (высота x ширина)
  - 3”-273мм x 156мм (высота x ширина)

Доступные опции

- Соленоид постоянного тока
- Соленоид постоянного тока 24 V
- Соленоид с этикеткой-индикатором рекуперированной воды
- Герметизированный соленоид 24 VAC
  - 50-60 Гц, провода 60 см
  - Пуск: 0,37 A, 8,80 VA
  - Удержание:0,30 A, 7,20 VA
- EZR–30 – 0,3–2,0 Bar
  Модуль регулировки давления
- EZR–100 – 0,3–7,0 Bar
  Модуль регулировки давления
- Резьба NPT/BSP

Серия P-220 Потери на трении *(Metric – Поток воды в л/мин)*

Size	Config-uration	40	60	80	100	120	140	160	180	200	250	300	350	400	450	500	550	600	700	800	900	1000	1100
25mm (1")	Globe Angle	0,29 0,29	0,25 0,25	0,25 0,21	0,26 0,20	0,32 0,21	0,43 0,29	0,55 0,38	0,69 0,49	0,82 0,61													
40mm (1½")	Globe Angle					0,12 0,09	0,14 0,10	0,18 0,13	0,23 0,17	0,28 0,22	0,43 0,34	0,62 0,48	0,85 0,65	1,11 0,85									
50mm (2")	Globe Angle											0,14 0,08	0,20 0,12	0,25 0,15	0,32 0,19	0,40 0,24	0,48 0,29	0,54 0,32					
75mm (3")	Globe Angle																	0,18 0,14	0,24 0,19	0,32 0,26	0,41 0,34	0,52 0,43	0,65 0,54

Значения указаны в Bar. Для значений в kPa умножайте значения таблицы на 100. Для значений в kg/cm умножайте значения таблицы на 1,02.
Примечание: Для оптимальных показателей работы распылителей при проектировании системы орошения посчитайте общие потери давления на трении, чтобы обеспечить достаточный уровень давления

Серия P-220 Потери на трении *(English – поток воды в GPM)*

Size	Config-uration	5	10	20	30	40	50	60	70	80	90	100	110	120	130	140	150	180	200	225	250	275	300
1" (25mm)	Globe Angle	4.00 4.00	4.20 4.20	3.20 3.10	4.10 2.70	7.20 4.80	10.90 7.90																
1½" (40mm)	Globe Angle				1.60 1.30	2.30 1.60	3.60 2.80	5.20 4.00	7.00 5.50	9.20 7.10	11.70 9.00	14.40 11.00	17.50 13.30										
2" (50mm)	Globe Angle									2.10 1.20	2.70 1.60	3.30 2.00	4.00 2.40	4.80 2.80	5.60 3.30	6.50 3.90	7.50 4.40	8.05 5.10					
3" (75mm)	Globe Angle																2.50 1.90	3.00 2.40	4.10 3.30	5.30 4.30	6.70 5.50	8.30 6.90	10.10 8.50

Рекомендуется поток воды, при котором потери давления не будут превышать 5 PSI.

Сечение кабеля клапана *(Metric)*

Максимальное расстояние (в метрах) между контроллером и клапаном, использующим Spike-Guard™ Соленоид

Общий кабель (мм)	Управляющий кабель (мм)						
	1.02	1.29	1.63	2.05	2.59	3.26	4.11
1.02	621.79	768.10	896.11	999.74	1,078.99	1,133.86	1,176.53
1.29	768.10	993.65	1,219.20	1,420.37	777.24	1,712.98	1,804.42
1.63	896.11	1,219.20	1,578.86	1,938.53	2,261.62	2,529.84	2,731.01
2.05	999.74	1,420.37	1,938.53	2,511.55	3,078.48	3,596.64	4,017.26
2.59	1,078.99	1,591.06	2,261.62	3,078.48	4,017.26	4,895.09	5,721.10
3.26	1,133.86	1,603.25	2,529.84	3,596.64	4,895.09	6,339.84	7,784.59
4.11	1,176.53	1,816.61	2,731.01	4,017.26	5,699.76	7,784.59	10,082.78

Сечение кабеля клапана *(English)*

Максимальное расстояние (ft) между контроллером и клапаном, использующим Spike-Guard™ Соленоид

Общий кабель (AWG)	Управляющий кабель (AWG)						
	18	16	14	12	10	8	6
18	2040	2520	2940	3280	3540	3720	3860
16	2520	3260	4000	4660	5220	5620	5920
14	2940	4000	5180	6360	7420	8300	8960
12	3280	4660	6360	8240	10100	11800	13180
10	3540	5220	7420	10100	13180	16060	18770
8	3720	5260	8300	11800	16060	20800	25540
6	3860	5960	8960	13180	18700	25540	33080

Серия 220 *Латунные клапаны*

25–75mm (1”–3”)

Электрические модели с регулятором потока

Латунные клапаны серии 220 от Toro, название говорит само за себя…. Прочность при 15 Bar (220 PSI).

Соленоид Spike-Guard™ с защитой от перепадов напряжения
Работает с силой тока в два раза меньше стандартного соленоида (0,1 A), что позволят использовать более длинные кабеля и управлять большим количеством клапанов одновременно

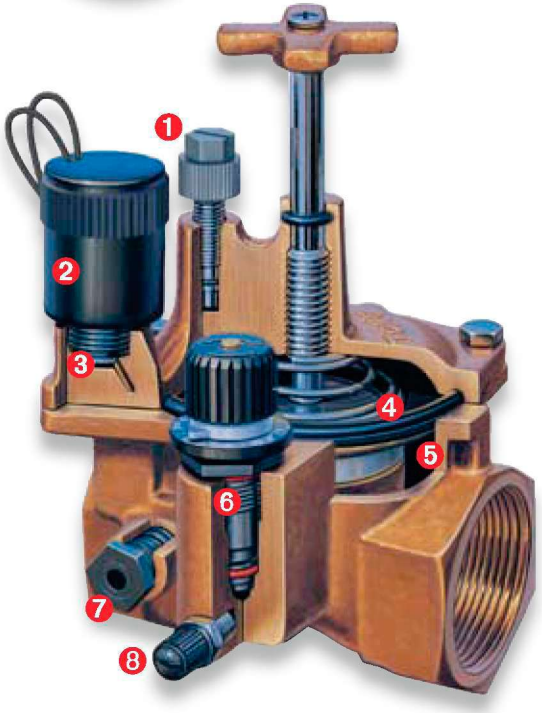

Основные характеристики

- Максимальное рабочее давление 15 Bar (220 PSI).
- Точный контроль давления с помощью компактного устройства EZReg® с нанесенной круговой шкалой (обслуживание под давлением – нет необходимости отключать систему).
- Прочная, двойная, армированная сеткой мембрана способна выдерживать до 52 Bar (750 PSI).
- Самоочищающийся измерительный стержень из нержавеющий стали.

Защита от загрязненной воды
120-микронный фильтр из нержавеющей стали, расположенный со стороны потока воды. Благодаря беспрерывному потоку, фильтр постоянно очищается, что позволяет использовать грязную воду.

❶ ***Комбинированный внутренний и наружный способ ручной промывки***

❷ ***Герметизированный соленоид Spike-Guard™***

❸ ***Гнездо соленоида из нержавеющей стали***

❹ ***Усиленная мембрана с двойным уплотнением***

❺ ***Опорное кольцо для мембраны из нержавеющей стали***

❻ ***Устройство регулировки давления EZReg® или отверстие с заглушкой***

❼ ***Съемный самопромывной фильтр***

❽ ***Стандартный клапан Schrader для управления давлением***

Дополнительные характеристики

- Дополнительные характеристики
- Конструкция из латуни и нержавеющей стали.
- Жесткая, усиленная конструкция крышки способна выдержать воздействие высокого и резкого давления.
- Улучшенный дизайн для более точной регулировки.
- Возможность регулировки давления в электрических моделях и ручных моделях, обслуживание под давлением.
- Стандартный, встроенный клапан типа Schrader для контроля давления.
- Отсутствие внешних коммуникаций для подключения регулятора давления, как для электрических моделей, так и моделей с регулятором давления.
- Ручной винт регулировки давления позволяет удерживать клапанный бокс сухим и произвести ручную настройку уровня давления.
- Наружный способ ручной промывки системы
- Ручное управление потока вплоть до полного перекрытия.
- Управление потоком независимо от соленоида.
- Самоцентрирующаяся посадка крышка клапана для гарантированно правильной инсталляции.
- Латунный шток управления потоком – модели 50 мм и 75 мм (2” и 3”).
- Уплотнительное кольцо на внутреннем затворе предотвращает вытекание.
- Возможность снизить поток до 20 л/мин (5 GPM) с помощью устройства EZReg®
- Простое обслуживание без изъятия из системы
- Герметизированный соленоид, изготовленный методом литья под давлением с фиксированным положением плунжера.
- Низкие требования к мощности позволяют использовать более длинный кабель

EZReg®
Модуль регулировки давления

Информация по определению клапанов латунных клапанов серии 220

220 | XX | X | X

Тип	*Конфигурация*	*Соленоид*	*Размер*
220 – клапаны серии 220	21 – Гидравлические (только латунные модели) 23 – BSP, электрический 26 – NTP, электрический	0 – 60 Гц 5 – 50 Гц 6 – без соленоида	4—25мм (1") 6—40мм (1½") 8—50мм (2") 0—75мм (3")

Например: Для определения латунного клапана серии 220 с резьбой BSP, 1’(25мм), с управление потока и соленоидом 50 Гц, будет указано:

220–23–54 и EZR-100